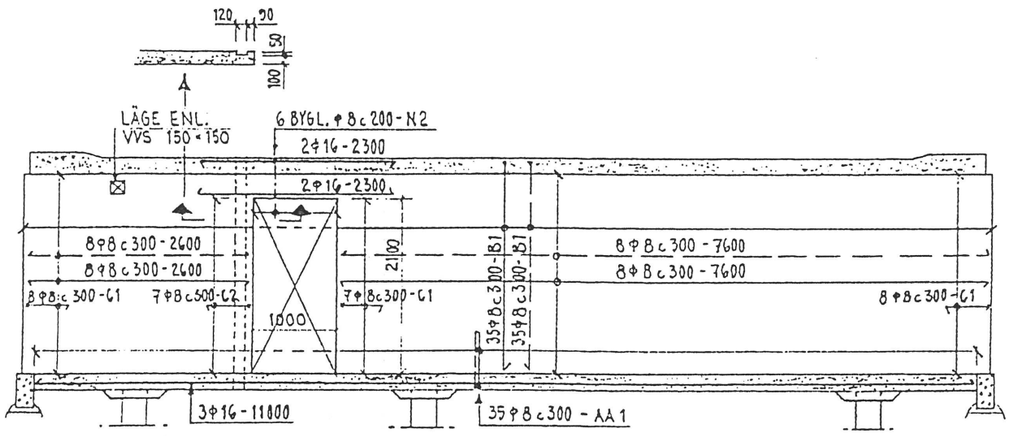

VB 1 , 1:50

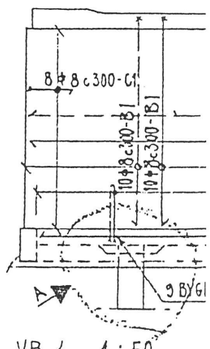

VB 4 , 1:50

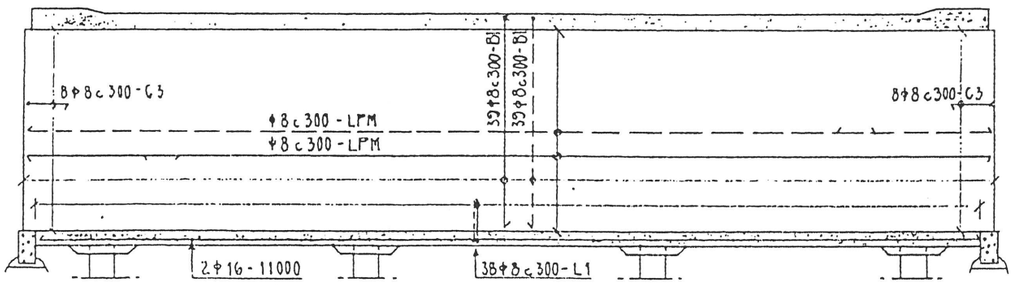

VB 2 , 1:50

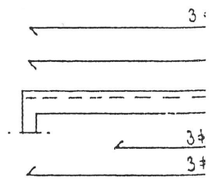

ELEVATION A
(FLER ÄN 2 RADH

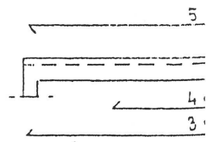

ELEVATION A
(VID 2 RADHUSLA

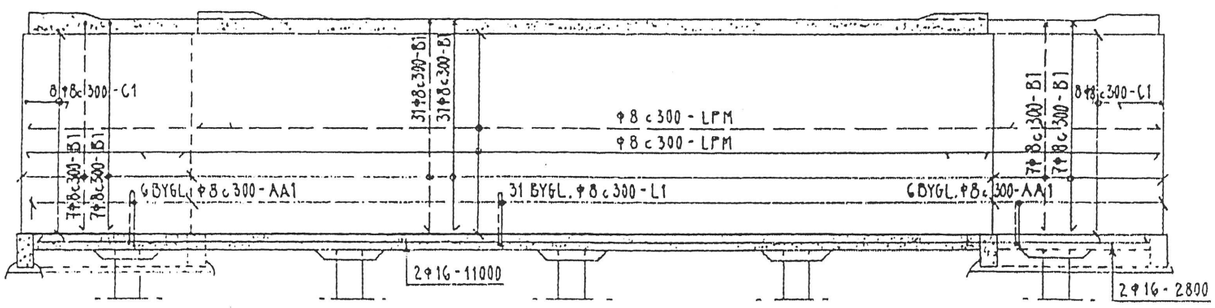

VB 3 , 1:50

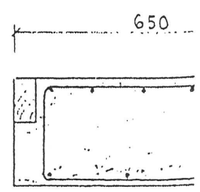
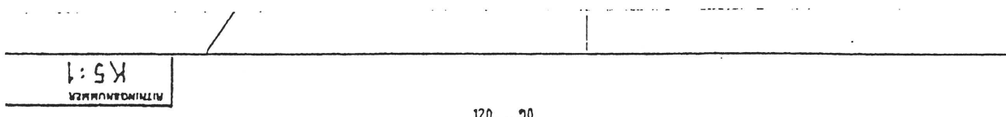
SEKTION A-